Válvulas de seguridad por alivio de presión

Modelo 2800 / Bridada

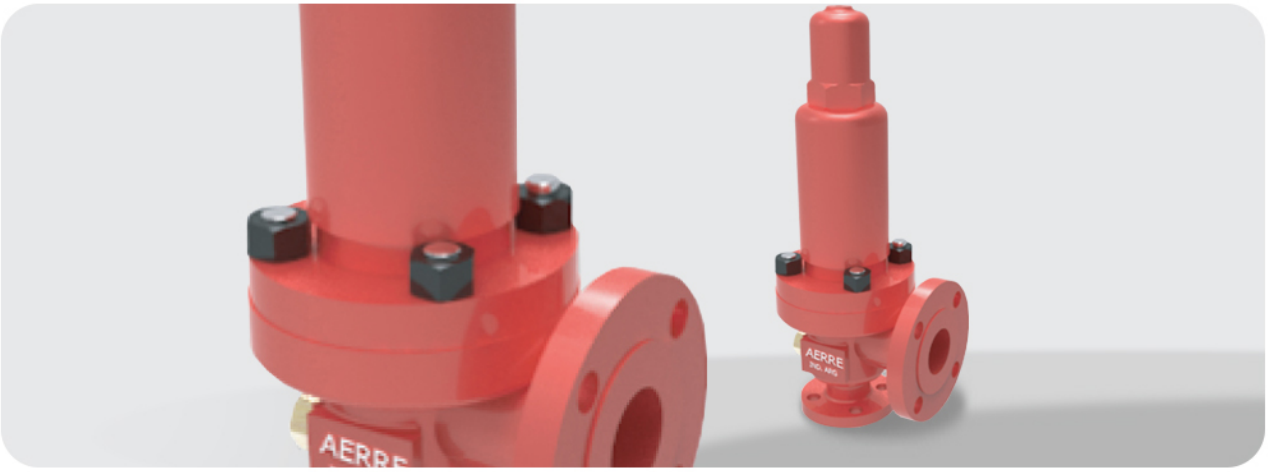

Diseñada bajo las normas API 520, API 526, API 527 y el Código ASME en su Sección VIII, con conexiones bridadas, la serie 2800 es el modelo convencional de las series 2000. Esta válvula es apta para la protección de instalaciones que trabajen con vapor de agua saturado y vapor de agua sobrecalentado, así como también para gases, vapores y líquidos. Ofrece una gran versatilidad soportando presiones de hasta 413 bar y temperaturas de hasta de 426°C, lo que la ha vuelto uno de nuestros principales productos.

Según lo exige el código ASME VIII, para la utilización en calderas de vapor y recipientes a presión, el modelo 2800 puede ser solicitada con palanca de prueba y tornillo de bloqueo.

En su construcción estándar, la válvula presenta un cierre entre el disco y el asiento metal/metal. Gracias al proceso de lapidado controlado por técnicos especializados se asegura el correcto sellado bajo distintas condiciones, con una mayor resistencia a la temperatura y características del fluido que los llamados sellos blandos, obteniendo así mayor una vida útil. Sin embargo, para aplicaciones especiales, el modelo 2800 puede ser solicitado con sellos elastómeros de distintas clases.

La válvula presenta componentes intercambiables pudiendo ser reparada solicitando al fabricante los repuestos originales (Ver Servicios).
Dispone de conexiones bridadas según la norma ANSI B16.5.

Características principales

Tipo de Servicio

Gas/Líquido/Vapor Saturado

Tipo de Instalación

Seguridad / Alivio

Rango de Presion de Servicio

0,5 Bar a 413 Bar

Rango de temperatura de servicio

-29 °C a 426°C

Tipo de conexión

Bridada

Dimensiones

1"x2", 1.1/2"x2", 1.1/2"x3", 2"x3", 3"x4", 3"x6", 4"x6", 6"x8", 8"x10"

Modelo de corte con denominación

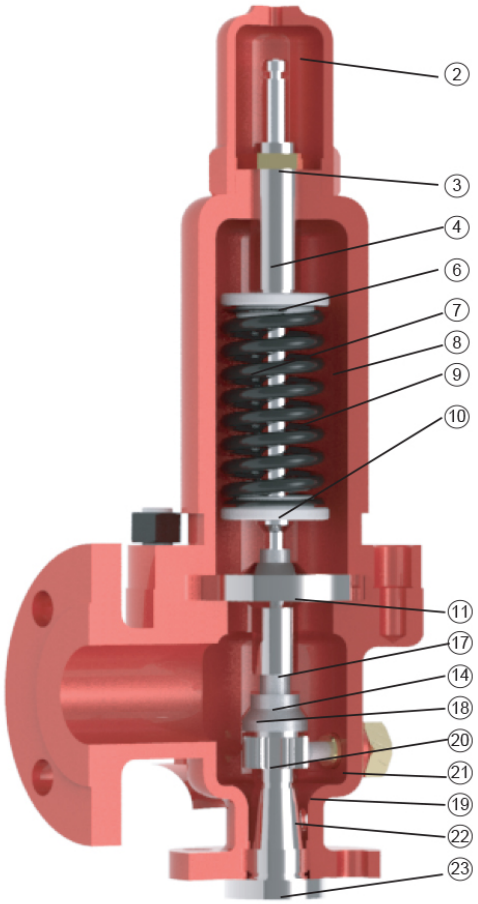

POS	DENOMINACIÓN	MATERIALES CONSTRUCCIÓN STANDARD
2	CAPUCHÓN	A-216-WCB
3	CONTRATUERCA TOR.REG.	BRONCE
4	TORNILLO DE REGULACIÓN	AISI 304
6	APOYO SUP. RESORTE	AC.CARBONO
7	VÁSTAGO	AISI 304
8	BONETE	A-216-WCB
9	RESORTE	AC.CARBONO
10	APOYO INFERIOR RESORTE	AC.CARBONO
11	GUÍA PORTADISCO	AISI 304+AC.CARBONO
12	JUNTA CUERPO	FIBRAS + NBR
14	PORTADISCO	AISI 304
15	ESPÁRRAGO	193-B7
16	TUERCA HEXAGONAL	194-2H
17	BOLILLA	AC. CROMADO
18	DISCO	AISI 304
19	CUERPO	A-216-WCB
20	ANILLO DE TOBERA	AISI 304
21	TORNILLO BLOQUEO	AISI 304
22	TAPÓN DE DRENAJE	ACERO COMERCIAL
23	TOBERA	A-351-CF8 / AISI 304*
42	JUNTA DE TOBERA	FIBRAS + NBR
65	SUPLEM. RESORTE (OPC)	AC.CARBONO
67	VARILLA BLOQ. ANILLO TOB.	AISI 304
68	CONTRATUERCA BLOQ. ANILLO TOB.	AISI 304

Todos los modelos se suministran en materiales de acuerdo a requerimientos del cliente, para satisfacer necesidades operativas específicas.

Plano de corte, Dimensiones

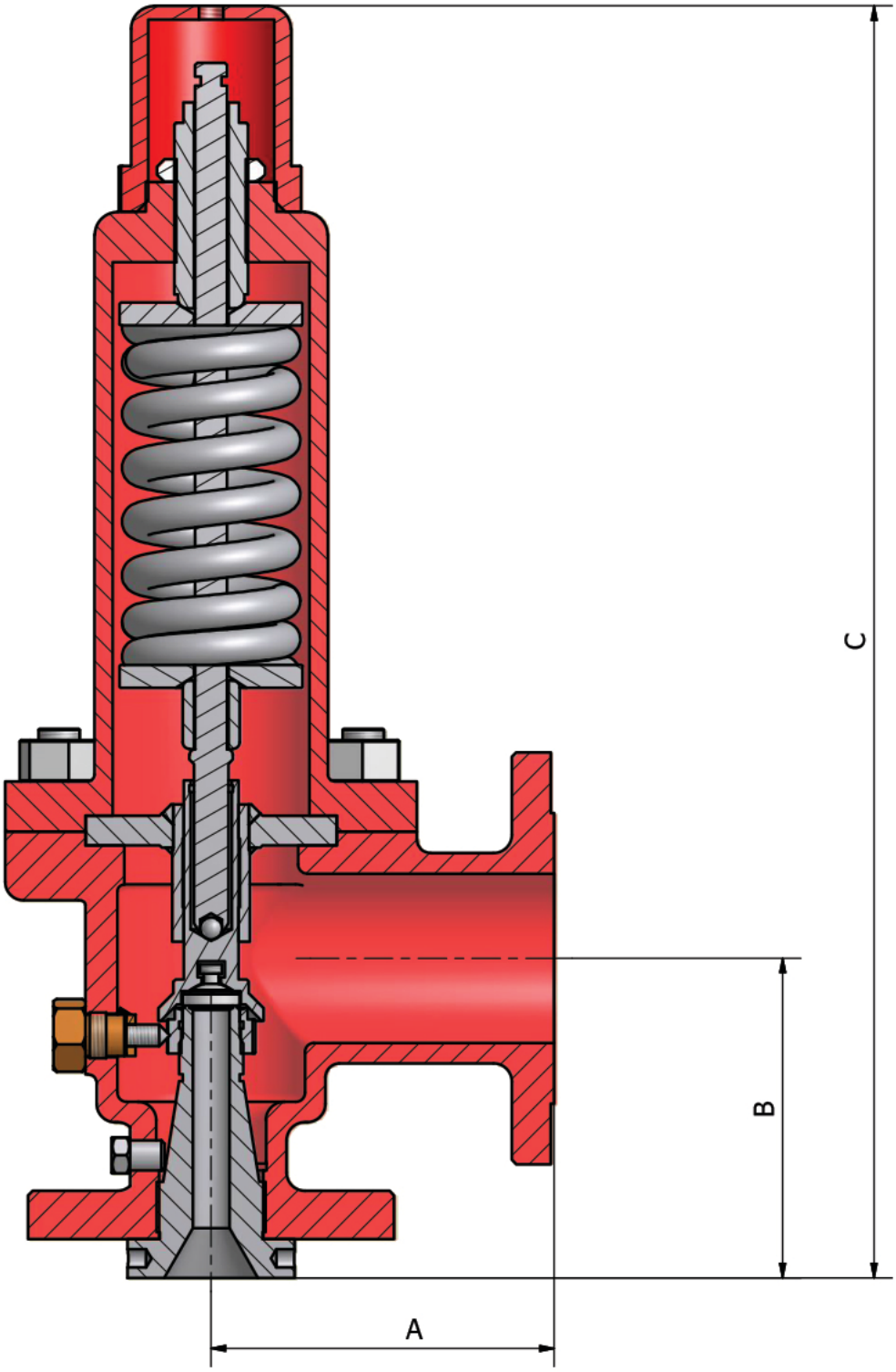

Tabla Dimensional

Orificio	Area (cm2)	Entrada	Salida	Series													
				150 x 150		300 x 150		600 x 150		900 x 150		900 x 300		1500 x 300		2500 x 300	
				A	B	A	B	A	B	A	B	A	B	A	B	A	B
D	0.709	1"	2"	115	105	115	105	115	105	*	*	*	*	*	*	*	*
		1.1/2"	2"	*	*	*	*	*	*	140	105	140	105	140	105	*	*
		1.1/2"	3"	*	*	*	*	*	*	*	*	*	*	*	*	178	140
E	1.264	1"	2"	115	105	115	105	115	105	*	*	*	*	*	*	*	*
		1.1/2"	2"	*	*	*	*	*	*	140	105	140	105	140	105	*	*
		1.1/2"	3"	*	*	*	*	*	*	*	*	*	*	*	*	178	140
F	1.98	1.1/2"	2"	121	124	121	124	153	124	*	*	*	*	*	*	*	*
		1.1/2"	3"	*	*	*	*	*	*	166	124	166	124	166	124	178	140
G	3.245	1.1/2"	3"	121	124	121	124	153	124	166	124	166	124	*	*	*	*
		2"	3"	*	*	*	*	*	*	*	*	*	*	172	156	172	156
H	5.064	1.1/2"	3"	124	131	124	131	*	*	*	*	*	*	*	*	*	*
		2"	3"	*	*	124	131	162	154	162	154	162	154	162	154	*	*
J	8.303	2"	3"	124	137	124	137	*	*	*	*	*	*	*	*	*	*
		3"	4"	*	*	181	185	181	185	181	185	181	185	181	185	*	*
K	11.858	3"	4"	162	156	162	156	181	185	*	*	*	*	*	*	*	*
		3"	6"	*	*	*	*	*	*	216	199	216	199	216	197	*	*
L	18.406	3"	4"	166	156	166	156	*	*	*	*	*	*	*	*	*	*
		4"	6"	*	*	181	180	204	180	223	197	223	197	223	197	*	*
M	23.225	4"	6"	185	178	185	178	204	178	223	197	223	197	*	*	*	*
N	27.999	4"	6"	210	197	210	197	223	197	223	197	223	197	*	*	*	*
P	41.161	4"	6"	229	181	229	181	254	226	254	226	254	226	*	*	*	*
Q	71.29	6"	8"	242	240	242	240	242	240	*	*	*	*	*	*	*	*
R	103.23	6"	8"	242	240	242	240	*	*	*	*	*	*	*	*	*	*
		6"	10"	*	*	267	240	267	240	*	*	*	*	*	*	*	*
T	167.74	8"	10"	280	277	280	277	280	277	*	*	*	*	*	*	*	*

Accesorios y Opcionales:

Bonete Abierto

Para aplicaciones a temperaturas elevadas se puede optar por un bonete abierto. Ésto permite una mayor disipación de calor disminuyendo los efectos negativos que puede ocasionar la temperatura elevada en el funcionamiento de la válvula. Sin embargo, se recomienda esta opción sólo cuando su requerimiento sea imprescindible o cuando el ambiente en el que se vaya a alojar la válvula sea limpio. Al ser el bonete abierto, el resorte y el vástago quedan expuestos. Si el ambiente del proceso contiene partículas de polvo o fibras en suspensión, éstas pueden depositarse en el interior de la válvula perjudicando al funcionamiento de la misma. Si la válvula se encuentra a la intemperie, también puede quedar expuesta a la tierra y a los animales como ser aves que se alojan dentro del bonete.

Palanca de Prueba

Como lo exige el Código ASME en su Sección VIII, la palanca de prueba permite probar el correcto funcionamiento de la válvula como también hacer una eventual purga del sistema. Para que el operario pueda accionarla, se deberá aumentar la presión del sistema hasta el 90% de la presión de apertura, para luego incrementar el 10% restante actuando manualmente sobre la misma. En las válvulas que dispongan de palanca, el capuchón será abulonado lateral.

Tornillo de bloqueo

El tornillo de bloqueo permite bloquear la apertura de la válvula para cuando se realizan el ensayo de prueba hidráulica de recipientes sometidos a presión según el Código ASME Sección VIII.

Bridas

La norma API 526 determina las series de bridas que deben llevar las conexiones de la válvula según el orificio normalizado, la presión y la temperatura de servicio.

Material

Los materiales podrán seleccionarse de nuestro catálogo en función de la presión, temperatura y corrosividad del fluido asegurando el correcto funcionamiento y mejorando la vida útil de la válvula. *Para aplicaciones especiales consulte al fabricante. Desarrollamos las construcciones específicas para cada necesidad.

Asientos

Con sello de Buna –N, de Neoprene o de Viton, según temperatura y características del fluido.

Requisitos para Solicitar Cotización de Válvulas de Seguridad y /o Alivio AERRE

En **Arbros S.A.** tenemos como norma de calidad verificar que el producto seleccionado por el cliente, o por el personal técnico de **Arbros S.A.** si el cliente lo desea, sea el más adecuado para las condiciones del proceso en el que irá instalado, garantizando la durabilidad, la seguridad y el correcto funcionamiento. Es por ello que al solicitar una cotización es de igual importancia contar con las características generales como con las condiciones de proceso especificadas a continuación:

Características Generales

En caso de no contar con el CÓDIGO AERRE, al solicitar cotización agradecemos indicar:

- Tipo de conexión: roscada o bridada,
- Dimensiones de conexiones de la válvula (Si ud. la ha dimensionado),
- Orificio (Si ud. la ha dimensionado),
- Preferencia por materiales de construcción (Si ud. la ha dimensionado),
- Accesorios (Si ud. la ha dimensionado).

Condiciones de Proceso

- Fluido*,
- Estado del Fluido,
- Presión de Apertura. Temperatura,
- Caudal Requerido de Descarga,
- Contrapresión,

*En caso de ser un fluido no convencional, o de estar el mismo, en condiciones no estándar de temperatura informar sus propiedades físicas en dichas condiciones.
**Ante cualquier duda consulte al fabricante.
**Solicite al fabricante la Memoria de Cálculo de las válvulas dimensionadas.

GARANTIA aerre

Todo producto AERRE está garantizado por defectos de fabricación y/o materiales por el término de un año a partir de su salida de fábrica, limitada a la reparación y/o reposición en nuestra fábrica del elemento defectuoso. Esta garantía no cubre daños producidos por maltrato, deficiente instalación u operación en condiciones distintas a las especificadas en el momento de la compra.