Válvulas de seguridad por alivio de presión

Modelo 2400 / Bridada

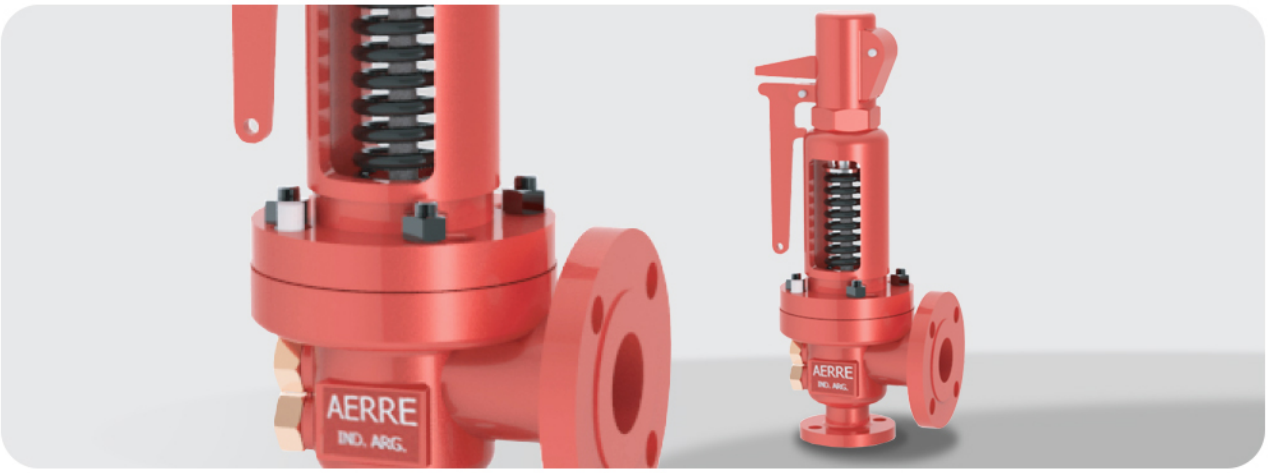

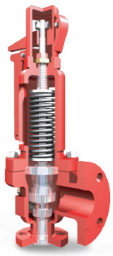

Diseñada bajo las normas API 520, API 526, API 527 y el Código ASME Sección I y Sección VIII, con conexiones bridadas, la serie 2400 ha sido desarrollada para la protección de instalaciones que trabajen con vapor de agua saturado y vapor de agua sobrecalentado, como ser calderas, sobrecalentadores y turbinas. También puede utilizarse para líquidos y gases para grandes caudales.

La serie 2400 cuenta con un segundo anillo de regulación para un control más preciso de la descarga. Esto permite una apertura más rápida de manera de que la sobrepresión no supere el 3% de la presión de apertura, como lo exige el Código ASME en su Sección I.
Según lo exige el Código ASME en su sección VIII, para la utilización en calderas de vapor y recipientes a presión, el modelo 2400 está dotado de palanca de prueba y tornillo de bloqueo.

El cierre entre el disco y el asiento metal/metal asegura, gracias al proceso de lapidado controlado por técnicos especializados, el correcto sellado bajo distintas condiciones, con una mayor resistencia a la temperatura y características del fluido que los llamados sellos blandos, obteniendo así mayor una vida útil.

La válvula presenta componentes intercambiables pudiendo ser reparada solicitando al fabricante los repuestos originales (Ver Servicios).
Dispone de conexiones bridadas según la norma ANSI B16.5.

Características principales

Tipo de Servicio

Vapor Saturado/Vapor Sobrecalentado

Tipo de Instalación

Seguridad

Rango de Presion de Servicio

0,5 Bar a 200 Bar

Rango de temperatura de servicio

-29°C a 426°C

Tipo de conexión

Bridada

Dimensiones

1"x2", 1.1/2"x2", 1.1/2"x3", 2"x3", 3"x4", 3"x6", 4"x6", 6"x8", 8"x10"

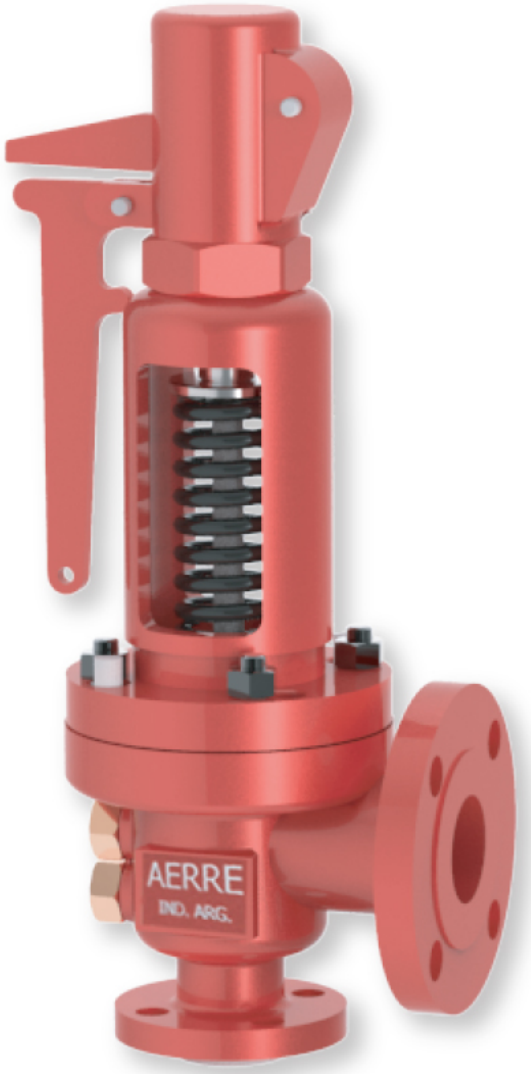

Modelo de corte con denominación

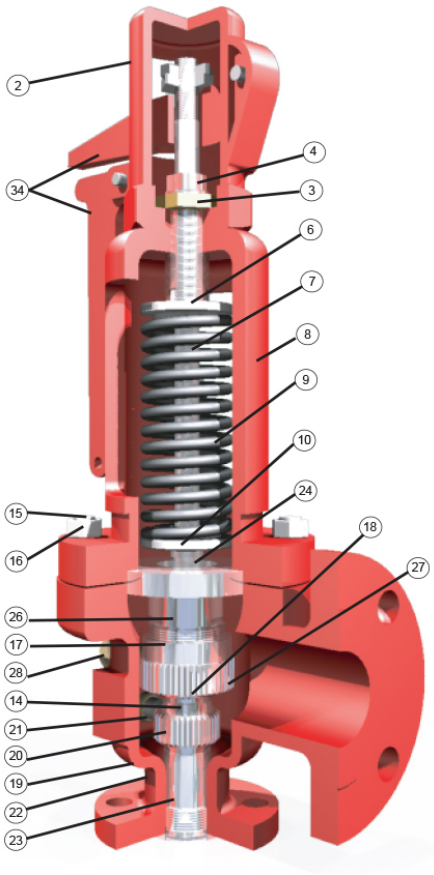

POS	DENOMINACIÓN	MATERIALES CONSTRUCCIÓN STANDARD
1	TORNILLO DE TRABA	AISI 304
2	CAPUCHÓN	A-216-WCB
3	CONTRATUERCA TOR.REG.	BRONCE
4	TORNILLO DE REGULACIÓN	AISI 304
6	APOYO SUP. RESORTE	AC.CARBONO
7	VÁSTAGO	AISI 304
8	BONETE	A-216-WCB
9	RESORTE	AC.CARBONO
10	APOYO INFERIOR RESORTE	AC.CARBONO
11	GUÍA PORTADISCO	AISI 304+AC.CARBONO
12	JUNTA CUERPO	FIBRAS + NBR
14	PORTADISCO	AISI 304
15	ESPÁRRAGO	193-B7
16	TUERCA HEXAGONAL	194-2H
17	BOLILLA	AC. CROMADO
18	DISCO	AISI 304
19	CUERPO	A-216-WCB
20	ANILLO DE TOBERA	AISI 304
21	TORNILLO BLOQUEO	AISI 304
22	TAPÓN DE DRENAJE	ACERO COMERCIAL
23	TOBERA	AISI 304
24	TUERCA GUÍA VÁSTAGO	AISI 304
27	ANILLO SUPERIOR	AISI 304
28	TORNILLO BLOQUEO SUP.	AISI 304
34	PALANCA TIPO "L"	A-216-WCB
42	JUNTA DE TOBERA	FIBRAS + NBR
43	EJE DE PALANCA	AC.CARBONO
45	EJE 2° DE PALANCA	AC.CARBONO
46	PALANCA SECUNDARIA	A-216-WCB
65	SUPLEM. RESORTE (OPC)	AC.CARBONO
67	VARILLA BLOQ. ANILLO TOB.	AISI 304
68	CONTRATUERCA BLOQ. ANILLO TOB.	AISI 304

Todos los modelos se suministran en materiales de acuerdo a requerimientos del cliente, para satisfacer necesidades operativas específicas.

Modelo de corte con denominación

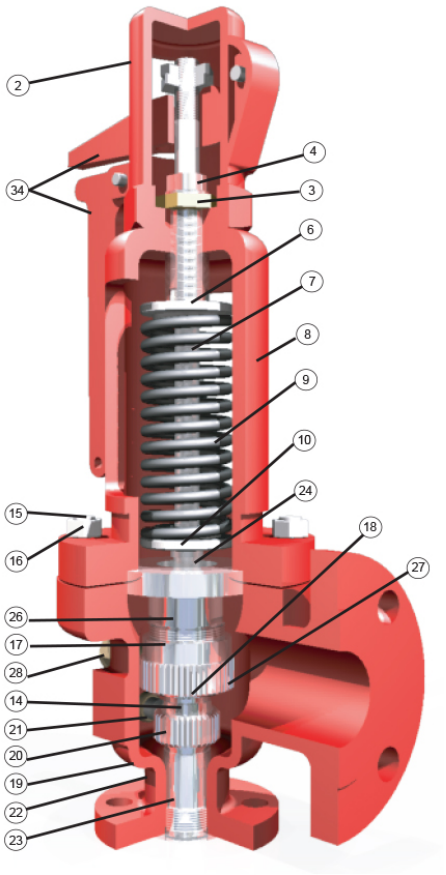

POS	DENOMINACIÓN	MATERIALES CONSTRUCCIÓN STANDARD
87	CONTRATUERCA PALANCA	AC.CARBONO
89	VARILLA BLOQ. SUP.	AISI 304
90	CONTRATUERCA BLOQ SUP.	AISI 304

Todos los modelos se suministran en materiales de acuerdo a requerimientos del cliente, para satisfacer necesidades operativas específicas.

Plano de corte, Dimensiones

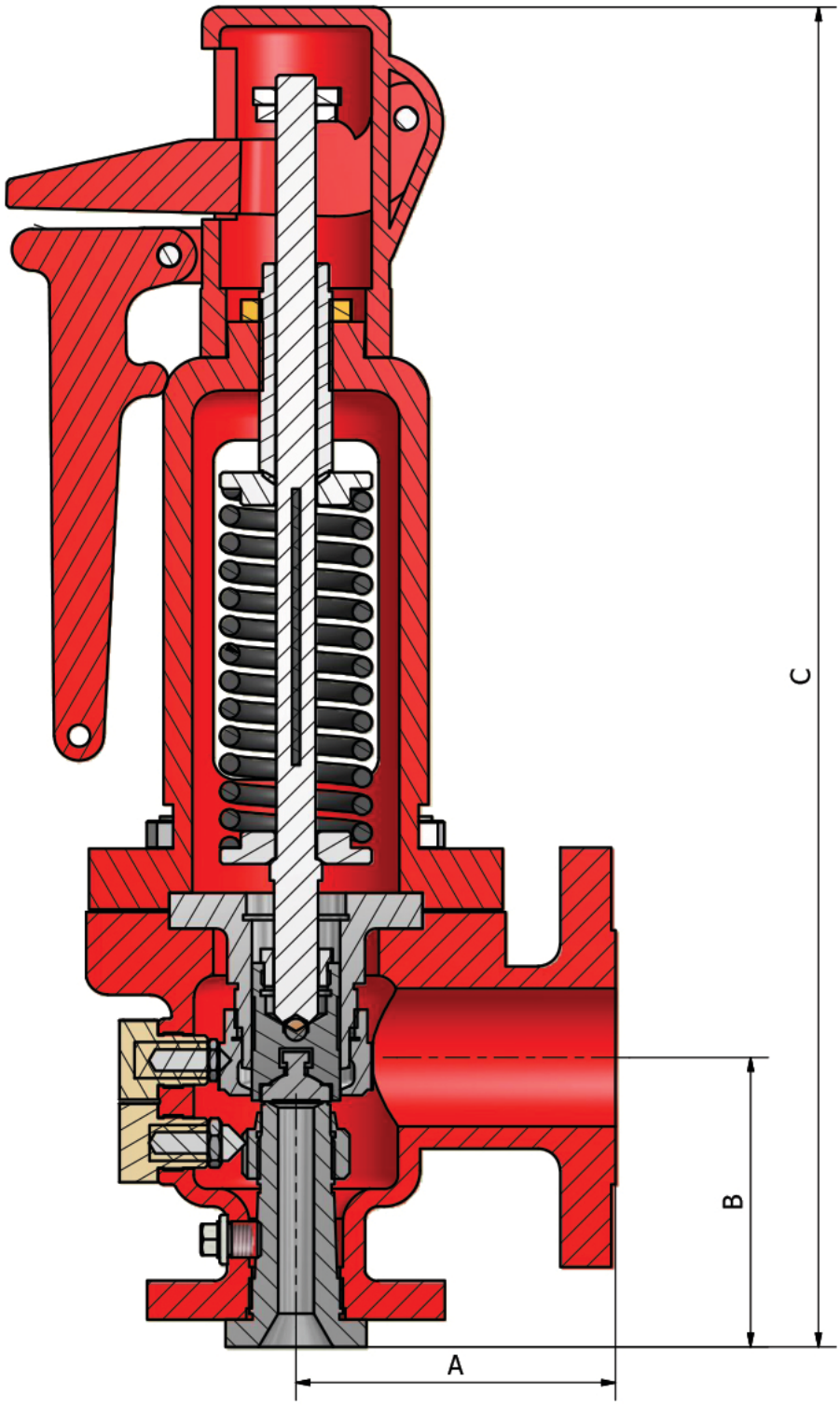

Tabla Dimensional

Orificio	Area (cm2)	Entrada	Salida	Series													
				150 x 150		300 x 150		600 x 150		900 x 150		900 x 300		1500 x 300		2500 x 300	
				A	B	A	B	A	B	A	B	A	B	A	B	A	B
D	0.709	1"	2"	115	105	115	105	115	105	*	*	*	*	*	*	*	*
		1.1/2"	2"	*	*	*	*	*	*	140	105	140	105	140	105	*	*
		1.1/2"	3"	*	*	*	*	*	*	*	*	*	*	*	*	178	140
E	1.264	1"	2"	115	105	115	105	115	105	*	*	*	*	*	*	*	*
		1.1/2"	2"	*	*	*	*	*	*	140	105	140	105	140	105	*	*
		1.1/2"	3"	*	*	*	*	*	*	*	*	*	*	*	*	178	140
F	1.98	1.1/2"	2"	121	124	121	124	153	124	*	*	*	*	*	*	*	*
		1.1/2"	3"	*	*	*	*	*	*	166	124	166	124	166	124	178	140
G	3.245	1.1/2"	3"	121	124	121	124	153	124	166	124	166	124	*	*	*	*
		2"	3"	*	*	*	*	*	*	*	*	*	*	172	156	172	156
H	5.064	1.1/2"	3"	124	131	124	131	*	*	*	*	*	*	*	*	*	*
		2"	3"	*	*	124	131	162	154	162	154	162	154	162	154	*	*
J	8.303	2"	3"	124	137	124	137	*	*	*	*	*	*	*	*	*	*
		3"	4"	*	*	181	185	181	185	181	185	181	185	181	185	*	*
K	11.858	3"	4"	162	156	162	156	181	185	*	*	*	*	*	*	*	*
		3"	6"	*	*	*	*	*	*	216	199	216	199	216	197	*	*
L	18.406	3"	4"	166	156	166	156	*	*	*	*	*	*	*	*	*	*
		4"	6"	*	*	181	180	204	180	223	197	223	197	223	197	*	*
M	23.225	4"	6"	185	178	185	178	204	178	223	197	223	197	*	*	*	*
N	27.999	4"	6"	210	197	210	197	223	197	223	197	223	197	*	*	*	*
P	41.161	4"	6"	229	181	229	181	254	226	254	226	254	226	*	*	*	*
Q	71.29	6"	8"	242	240	242	240	242	240	*	*	*	*	*	*	*	*
R	103.23	6"	8"	242	240	242	240	*	*	*	*	*	*	*	*	*	*
		6"	10"	*	*	267	240	267	240	*	*	*	*	*	*	*	*
T	167.74	8"	10"	280	277	280	277	280	277	*	*	*	*	*	*	*	*

Requisitos para Solicitar Cotización de Válvulas de Seguridad y /o Alivio AERRE

En **Arbros S.A.** tenemos como norma de calidad verificar que el producto seleccionado por el cliente, o por el personal técnico de **Arbros S.A.** si el cliente lo desea, sea el más adecuado para las condiciones del proceso en el que irá instalado, garantizando la durabilidad, la seguridad y el correcto funcionamiento. Es por ello que al solicitar una cotización es de igual importancia contar con las características generales como con las condiciones de proceso especificadas a continuación:

Características Generales

En caso de no contar con el CÓDIGO AERRE, al solicitar cotización agradecemos indicar:

- Tipo de conexión: roscada o bridada,
- Dimensiones de conexiones de la válvula (Si ud. la ha dimensionado),
- Orificio (Si ud. la ha dimensionado),
- Preferencia por materiales de construcción (Si ud. la ha dimensionado),
- Accesorios (Si ud. la ha dimensionado).

Condiciones de Proceso

- Fluido*,
- Estado del Fluido,
- Presión de Apertura. Temperatura,
- Caudal Requerido de Descarga,
- Contrapresión,

*En caso de ser un fluido no convencional, o de estar el mismo, en condiciones no estándar de temperatura informar sus propiedades físicas en dichas condiciones.
**Ante cualquier duda consulte al fabricante.
**Solicite al fabricante la Memoria de Cálculo de las válvulas dimensionadas.

GARANTIA aerre

Todo producto AERRE está garantizado por defectos de fabricación y/o materiales por el término de un año a partir de su salida de fábrica, limitada a la reparación y/o reposición en nuestra fábrica del elemento defectuoso. Esta garantía no cubre daños producidos por maltrato, deficiente instalación u operación en condiciones distintas a las especificadas en el momento de la compra.